DIFRENT
RENTING & USED TRUCKS

YOUR PARTNER IN MOBILITY

DAF 410 FT SPACE CAB

INFORMACIÓN TÉCNICA

Construcción	Tractor estándar
Precio	€ 22.500,-
Año de construcción	2020
Fecha de 1er registro	2020-02-14
Id	0G303583
Vin	XLRTEM4100G303583
Configuración del eje	4x2
Transmisión	Automático
Kilometraje	445.200 km
Combustible	Diesel
Clase emisión	Euro 6
Potencia	302 kW (410 PK)
Capacidad del motor	10.837 cc
Condición general	Muy bien
Condición técnica	Muy bien
Estado óptico	Muy bien

DAF CF 410 FT SPACE CAB 4x2

Referentienummer: 0G303583

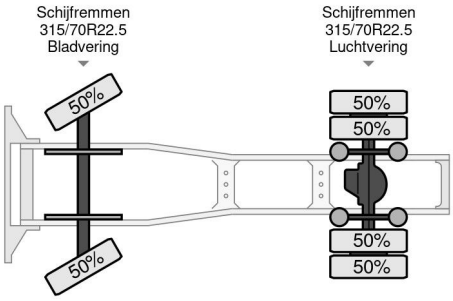

ACCESORIOS

• ABS • Aire acondicionado • Cierre central de puertas • control de crucero • Limitador de velocidad • Nevera • Parasol • Spoiler para el techo • Tanque de combustible de aluminio

DESCRIPCIÓN

XLRTEM4100G303583

Noorderlaan 175, B-2030 Antwerpen
Tel.: +32 (0)3 383 25 82
Email: info@dif-rent.be