DIFRENT
RENTING & USED TRUCKS

YOUR PARTNER IN MOBILITY

DAF 480 FT

INFORMACIÓN TÉCNICA

Construcción	Tractor estándar
Precio	€ 69.500,-
Año de construcción	2023
Fecha de 1er registro	2023-05-24
Id	0G454875
Vin	XLRTEF5300G454875
Configuración del eje	4x2
Transmisión	Automático
Kilometraje	118.950 km
Combustible	Otros
Clase emisión	Euro 6
Potencia	353 kW (480 PK)
Capacidad del motor	12.902 cc
Condición general	Muy bien
Condición técnica	Muy bien
Estado óptico	Muy bien

DAF XG 480 FT 4x2

Referentienummer: 0G454875

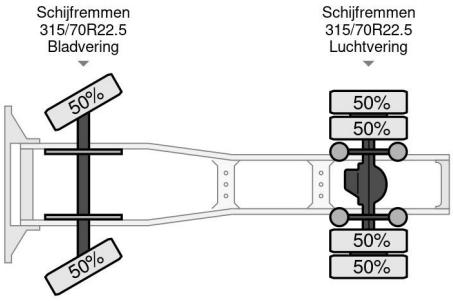

ACCESORIOS

• ABS • Aire acondicionado • Cierre central de puertas • Control de crucero adaptativo • control de crucero adaptativo • Doble Tanke de combustible • Freno de motor reforzado • Lane departure warning-system • Limitador de velocidad • Nevera • Parasol • Spoiler para el techo • Ventanas eléctronicas

DESCRIPCIÓN

XLRTEF5300G454875

Noorderlaan 175, B-2030 Antwerpen
Tel.: +32 (0)3 383 25 82
Email: info@dif-rent.be