DIFRENT
RENTING & USED TRUCKS

YOUR PARTNER IN MOBILITY

DAF 480 FT SPACE CAB

INFORMACIÓN TÉCNICA

Construcción	Tractor estándar
Precio	€ 22.750,-
Año de construcción	2019
Fecha de 1er registro	2019-05-24
Id	0G267724
Vin	XLRTEH4300G267724
Configuración del eje	4x2
Distancia entre ejes	3.800 cm
Transmisión	Automático
Kilometraje	505.750 km
Combustible	Diesel
Clase emisión	Euro 6
Potencia	353 kW (480 PK)
Capacidad del motor	12.902 cc
Número de cilindros	6
Condición general	Muy bien
Condición técnica	Muy bien
Estado óptico	Muy bien

DAF XF 480 FT SPACE CAB 4x2

Referentienummer: 0G267724

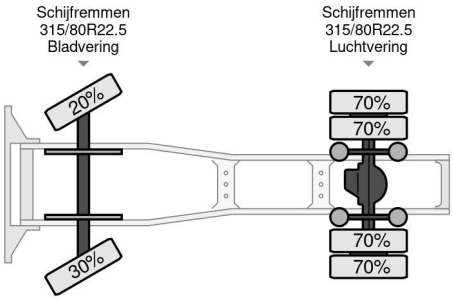

ACCESORIOS

• ABS • Cabina de dormir • control de crucero • control de crucero adaptativo • Control de estabilidad • faldones laterales • Freno de motor reforzado • Lane departure warning-system • Limitador de velocidad • Parasol • PTO • refrigerador • Spoiler para el techo • Tanque de combustible de aluminio

DESCRIPCIÓN

XLRTEH4300G267724

Noorderlaan 175, B-2030 Antwerpen
Tel.: +32 (0)3 383 25 82
Email: info@dif-rent.be