DIFRENT
RENTING & USED TRUCKS

YOUR PARTNER IN MOBILITY

DAF LF 290 Fassi F120B.2.23 E-Dynamic + TAM T12

INFORMACIÓN TÉCNICA

Construcción	Sistema de brazo con gancho
Precio	Op aanvraag
Año de construcción	2021
Fecha de 1er registro	2021-08-25
Id	2AXF416 - 0L506803 - CHW KR 12
Vin	XLRAEL3700L506803
Configuración del eje	4x2
Distancia entre ejes	475 cm
Transmisión	Automático
Kilometraje	25.000 km
Combustible	Diesel
Clase emisión	Euro 6
Potencia	217 kW (295 PK)
Longitud	751 cm
Anchura	255 cm
Altura	346 cm

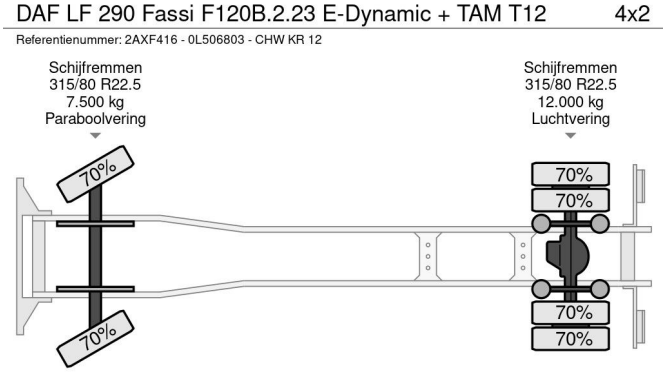

ACCESORIOS

• ABS • Aire acondicionado • Cierre central de puertas
• control de crucero adaptativo • Cámara de visión trasera
• EBS • PTO • Resortes parabolicos • Suspensión
• Suspensión neumática • Tanque de combustible de aluminio • Ventanas eléctronicas

DESCRIPCIÓN

DAF LF 290 FA con grúa Fassi F120 B.2.23 E-Dynamic y sistema de gancho para contenedores TAM T12
datos grua:
Capacidad de elevación: 10,50 Tm.
Calculado según la norma: DIN12999: 2009 HC1 HD5/S2.
Alcance máximo hidráulico: 9,85 m.
Plegable detrás de la cabina
Rango de giro: 410°
Momento de giro: 17,7 KNH
Presión hidráulica: 340 bar.

Sistema de enlace de datos:
altura del gancho: 143 cm
previsto para contenedores con dimensiones entre 310 cm y 480 cm

Noorderlaan 175, B-2030 Antwerpen
Tel.: +32 (0)3 383 25 82
Email: info@dif-rent.be