DIFRENT
RENTING & USED TRUCKS

YOUR PARTNER IN MOBILITY

DAF 480 FT SUPER SPACE CAB

TECHNISCHE INFORMATIONEN

Konstruktion	Standard-SZM
Preis	€ 21.500,-
Baujahr	2019
Datum der 1. registrierung	2019-09-25
Id	0G282247
Fin	XLRTEH4300G282247
Radformel	4x2
Radstand	3.800 cm
Getriebe	Automatik
Laufleistung	623.850 km
Kraftstoffart	Diesel
Schadstoffklasse	Euro 6
Leistung	353 kW (480 PK)
Hubraum	12.902 cc
Zylinderanzahl	6
Allgemeiner zustand	Sehr gut
Technischer zustand	Sehr gut
Optischer zustand	Sehr gut

DAF XF 480 FT SUPER SPACE CAB 4x2

Referentienummer: 0G282247

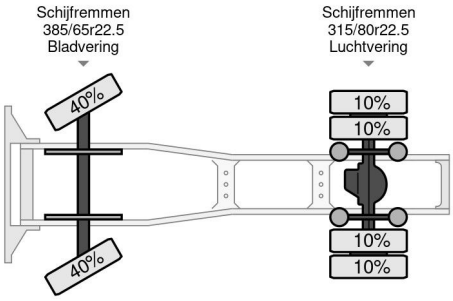

ZUBEHÖR

• ABS • adaptive Geschwindigkeitsregelung • Aluminium-Kraftstofftank • Bremskraftverstärker • Cruise control • Dachspoiler • Geschwindigkeitsbegrenzer • Klimaanlage • Kühlschrank • Lane departure warning-system • Nebelleuchten • Schlafkabine • Sonnenschutzklappe • Stabilitätskontrolle • Standheizung • System radio und Audio • Zentralverriegelung

BESCHREIBUNG

XLRTEH4300G282247

Noorderlaan 175, B-2030 Antwerpen
Tel.: +32 (0)3 383 25 82
Email: info@dif-rent.be