DIFRENT
RENTING & USED TRUCKS

YOUR PARTNER IN MOBILITY

DAF 460 FT SPACE CAB

TECHNISCHE INFORMATIONEN

Konstruktion	Standard-SZM
Preis	€ 14.750,-
Baujahr	2016
Id	0G135190
Fin	XLRTEH4300G135190
Radformel	4x2
Radstand	3.800 cm
Getriebe	Automatik
Laufleistung	599.700 km
Kraftstoffart	Diesel
Schadstoffklasse	Euro 6
Leistung	338 kW (460 PK)
Hubraum	12.902 cc
Zylinderanzahl	6
Allgemeiner zustand	Sehr gut
Technischer zustand	Sehr gut
Optischer zustand	Sehr gut

DAF XF 460 FT SPACE CAB 4x2

Referentienummer: 0G135190

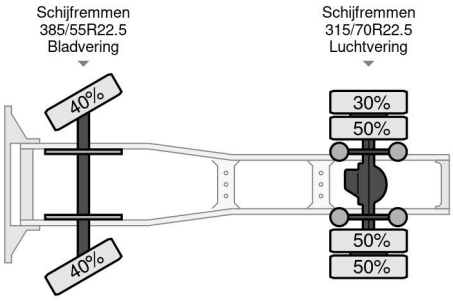

ZUBEHÖR

• ABS • Aluminium-Kraftstofftank • Bremskraftverstärker • Cruise control • Dachspoiler • Elektrische Fensterheber • Geschwindigkeitsbegrenzer • Klimaanlage • Lane departure warning-system • Schlafkabine • Sonnenschutzklappe • Stabilitätskontrolle • Standheizung • System radio und Audio

BESCHREIBUNG

XLRTEH4300G135190

Noorderlaan 175, B-2030 Antwerpen
Tel.: +32 (0)3 383 25 82
Email: info@dif-rent.be