DIFRENT
RENTING & USED TRUCKS

YOUR PARTNER IN MOBILITY

DAF 480 FT SPACE CAB ZF INTARDER

TECHNISCHE INFORMATIONEN

Konstruktion	Standard-SZM
Preis	€ 34.500,-
Baujahr	2021
Datum der 1. registrierung	2021-10-10
Id	0G384294
Fin	XLRTEH4300G384294
Radformel	4x2
Getriebe	Automatik
Laufleistung	435.550 km
Kraftstoffart	Diesel
Schadstoffklasse	Euro 6
Leistung	353 kW (480 PK)
Hubraum	12.902 cc
Allgemeiner zustand	Sehr gut
Technischer zustand	Sehr gut
Optischer zustand	Sehr gut

DAF XF 480 FT SPACE CAB ZF INTARDER 4x2

Referentienummer: 0G384294

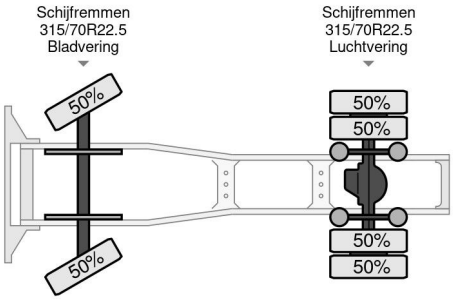

ZUBEHÖR

• ABS • adaptive Geschwindigkeitsregelung • Aluminium-Kraftstofftank • Cruise control • Dachspoiler • Doppelter Kraftstofftank • Elektrische Fensterheber
• Geschwindigkeitsbegrenzer • intarder • Klimaanlage
• Kühlschrank • Lane departure warning-system
• Nebelleuchten • Schlafkabine • Sideskirts
• Sonnenschutzklappe • Stabilitätskontrolle • Standheizung
• System radio und Audio • Zentralverriegelung

BESCHREIBUNG

XLRTEH4300G384294

Noorderlaan 175, B-2030 Antwerpen
Tel.: +32 (0)3 383 25 82
Email: info@dif-rent.be