DIFRENT
RENTING & USED TRUCKS

YOUR PARTNER IN MOBILITY

DAF 480 FT SUPER SPACE CAB ZF INTARDER

TECHNISCHE INFORMATIONEN

Konstruktion	Standard-SZM
Preis	€ 33.500,-
Baujahr	2021
Datum der 1. registrierung	2021-05-12
Id	0G340581
Fin	XLRTEH4300G340581
Radformel	4x2
Radstand	3.800 cm
Getriebe	Automatik
Laufleistung	323.600 km
Kraftstoffart	Diesel
Schadstoffklasse	Euro 6
Leistung	353 kW (480 PK)
Hubraum	12.902 cc
Zylinderanzahl	6
Allgemeiner zustand	Value.state.gemiddeld
Technischer zustand	Gut
Optischer zustand	Schlecht

DAF XF 480 FT SUPER SPACE CAB ZF INTARDER 4x2

Referentienummer: 0G340581

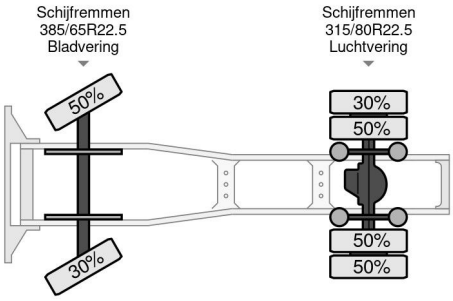

ZUBEHÖR

• ABS • adaptive Geschwindigkeitsregelung • Aluminium-Kraftstofftank • Cruise control • Dachspoiler • Elektrische Fensterheber • Geschwindigkeitsbegrenzer • intarder • Klimaanlage • Kühlschrank • Lane departure warning-system • PTO • Schlafkabine • Sonnenschutzklappe • Stabilitätskontrolle • Standheizung • System radio und Audio • Zentralverriegelung

BESCHREIBUNG

XLRTEH4300G340581

Noorderlaan 175, B-2030 Antwerpen
Tel.: +32 (0)3 383 25 82
Email: info@dif-rent.be